第66回　青森県高等学校総合体育大会　ハンドボール競技

平成25年　6月1日(土)～3日(月)

Aコート　：　野辺地町立体育館　　Bコート　：　野辺地高校体育館

【 男子 】

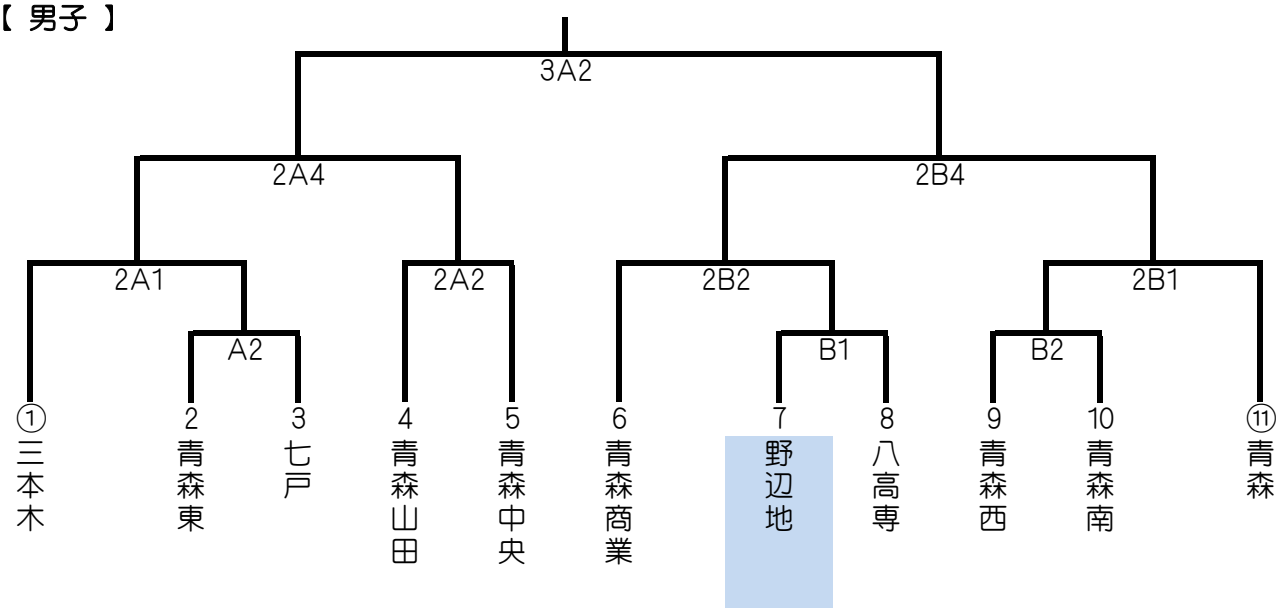

【 女子 】

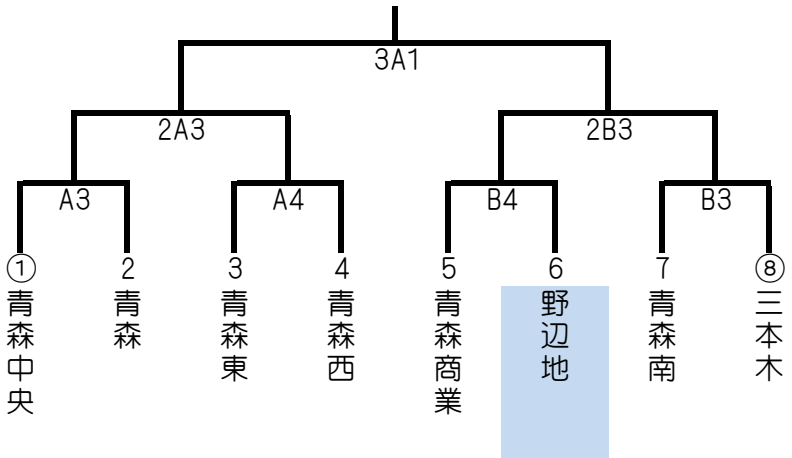

		日付	試合時間	会場		対戦相手
男子	1回戦	6月1日	11:00	Bコート	野辺地高校体育館	VS　八高専
	2回戦	6月2日	11:00	Bコート	野辺地高校体育館	VS　青森商業
	準決勝	6月2日	14:30	Bコート	野辺地高校体育館	2B1　勝者
	決勝	6月3日	12:00	Aコート	野辺地町立体育館	2A4　勝者
女子	1回戦	6月1日	15:30	Bコート	野辺地高校体育館	VS　青森商業
	準決勝	6月2日	12:30	Bコート	野辺地高校体育館	B3　勝者
	決勝	6月3日	10:00	Aコート	野辺地町立体育館	2A3　勝者